Ⓐ DTAIL

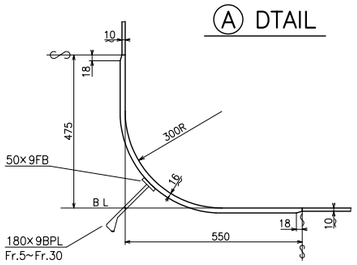

HOUSE TOP PLAN

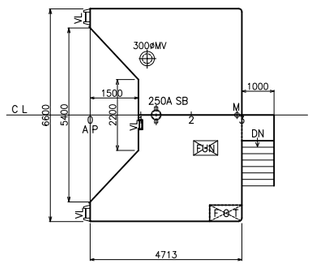

MIDSHIP SECT
(1/50)

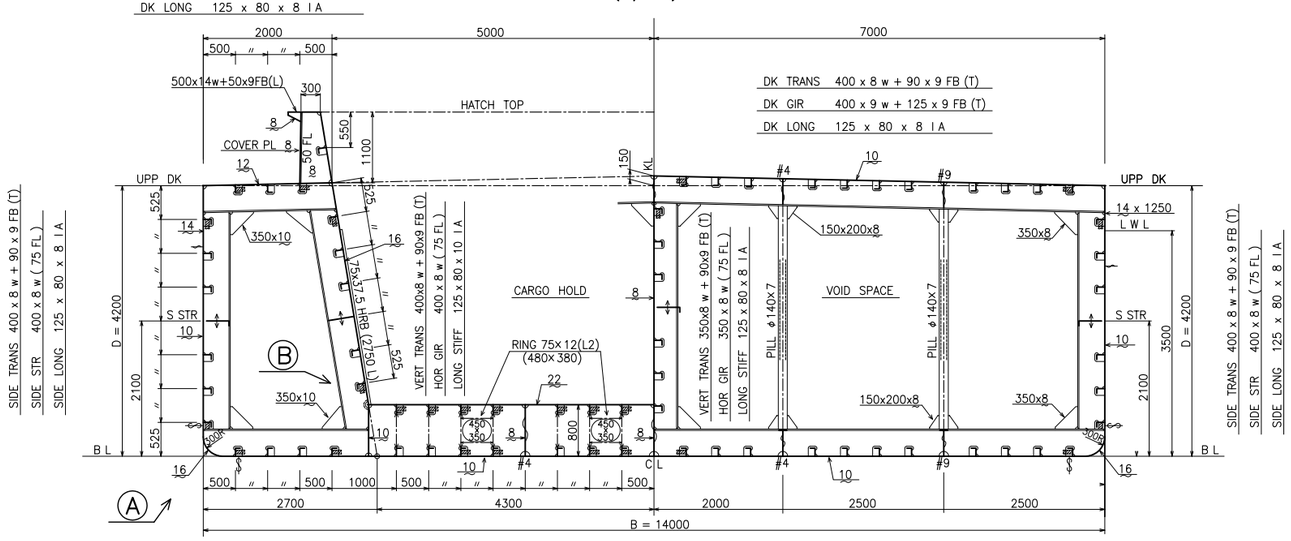

FLOOR	800 x 8 w (STIFF) 75 x 9 FB
BOTT TRANS	400 x 8 w + 90 x 9 FB (T)
BOTT GIR	800 x 8 w (SIDE BHD. 10W)
BOTT LONG	125 x 80 x 8 I A
INN BOTT LONG	125 x 80 x 10 I A

BOTT TRANS	400 x 8 w + 90 x 9 FB (T)
BOTT GIR	400 x 9 w + 125 x 9 FB (T)
BOTT LONG	125 x 80 x 8 I A

PRINCIPAL PARTICULARS

LENGTH (O A)		60.00 M
BREADTH (MLD)		14.00 M
DEPTH (MLD)		4.20 M
DRAFT (DES MLD)		3.50 M
HOLD CAPACITY (HATCH TOP)	(ABT)	1500 M^3
DEAD WEIGHT	(ABT)	2400 T

Ⓑ DTAIL

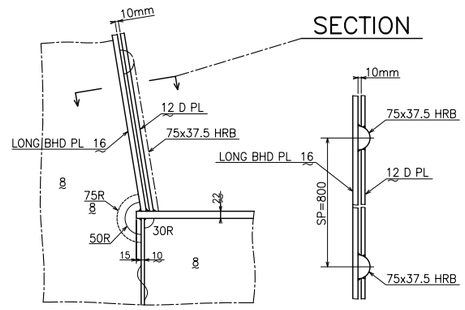

PROFILE
(1/100)

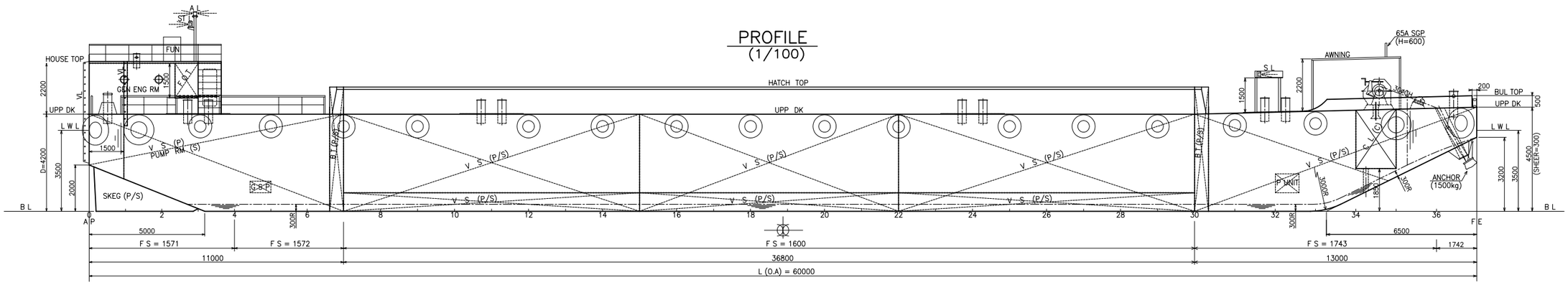

UPPER DECK PLAN

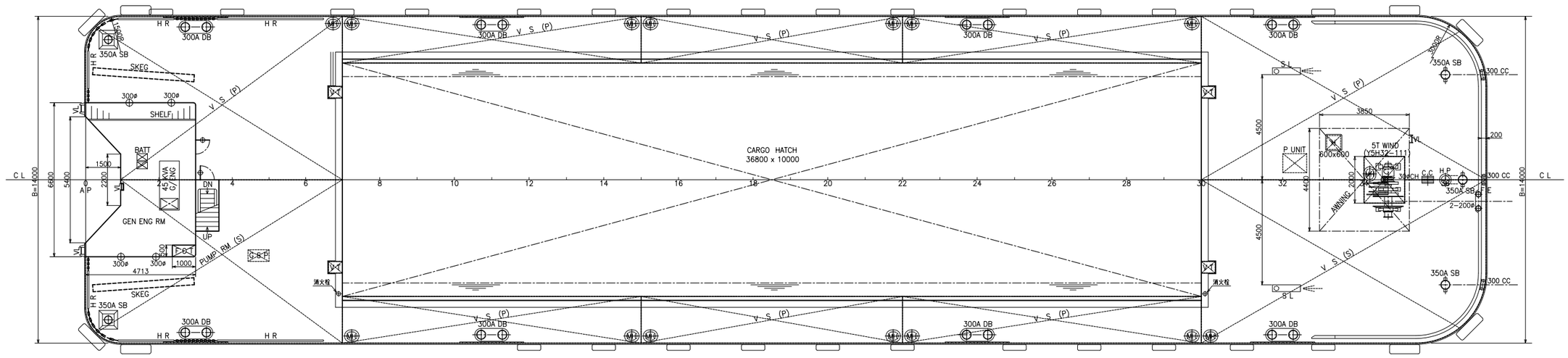

船主	
船名	AMT−152

1500M³積
ボックスバージ

中央断面図
一般配置図

尺度	1/50 1/100
船番	
図面番号	
製図	

社長	部長	設計	製図